宮古島市行政機構図及び職員数

令和５年４月１日現在

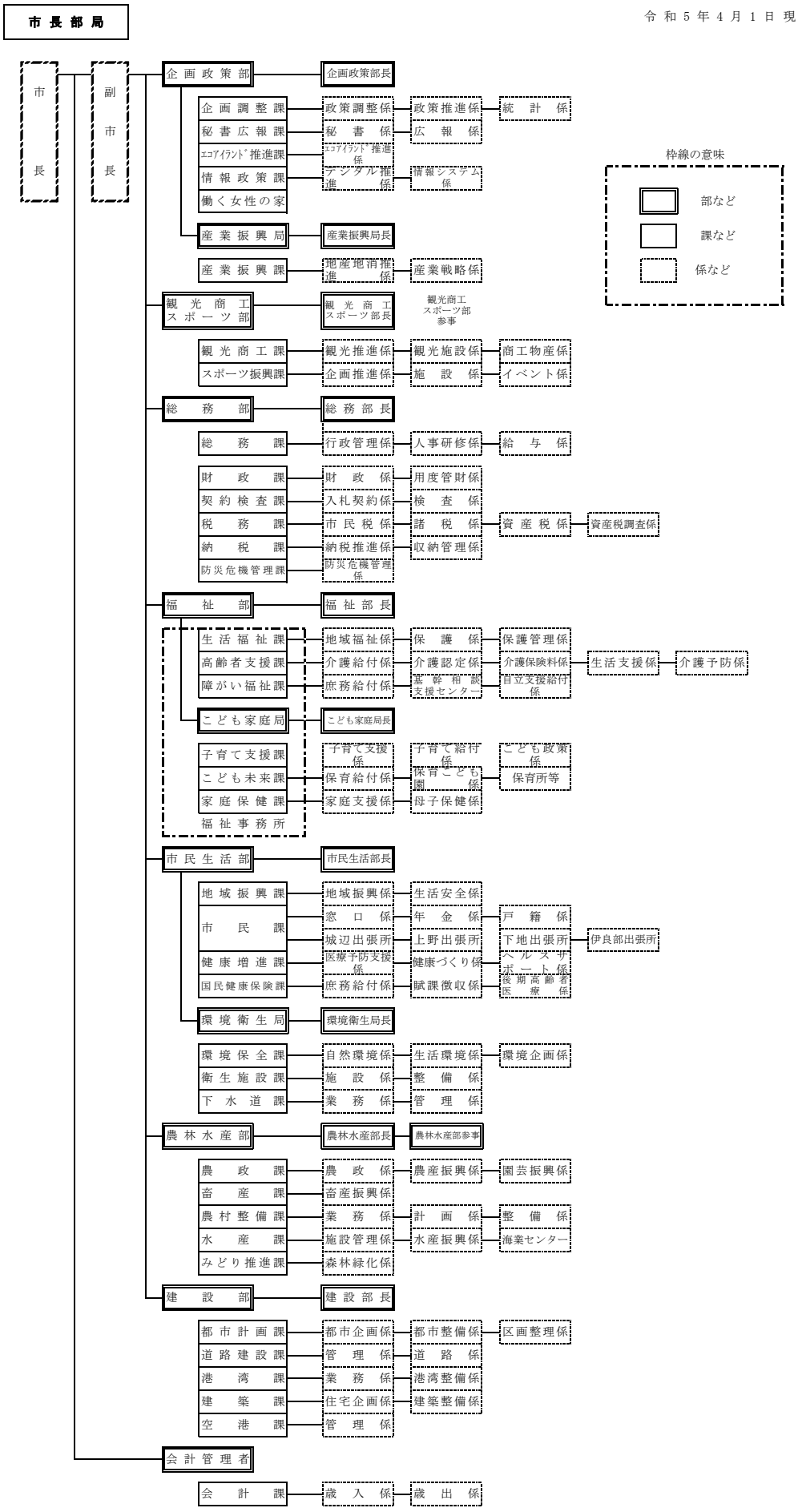
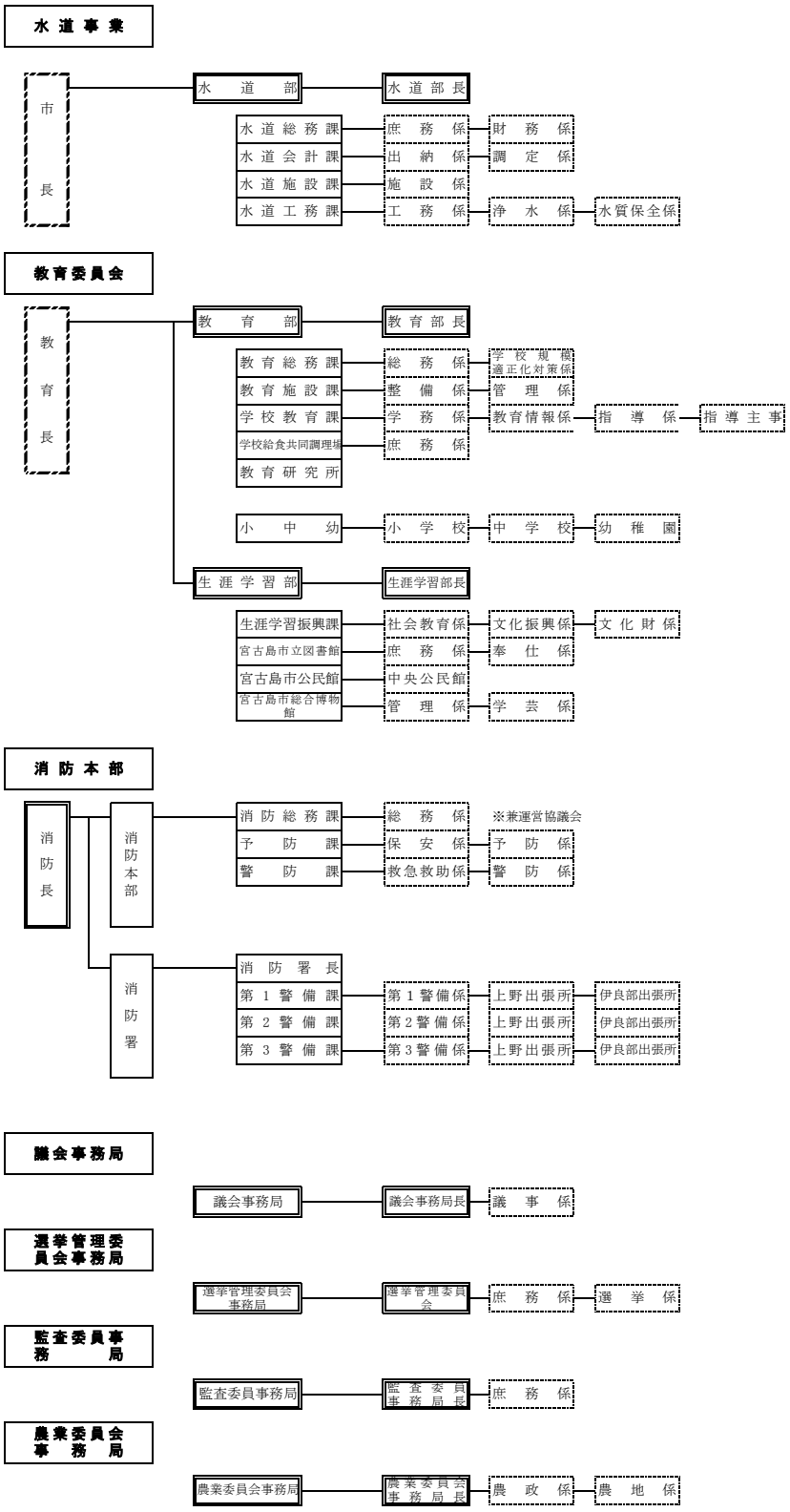
宮古島市行政機構図及び職員数